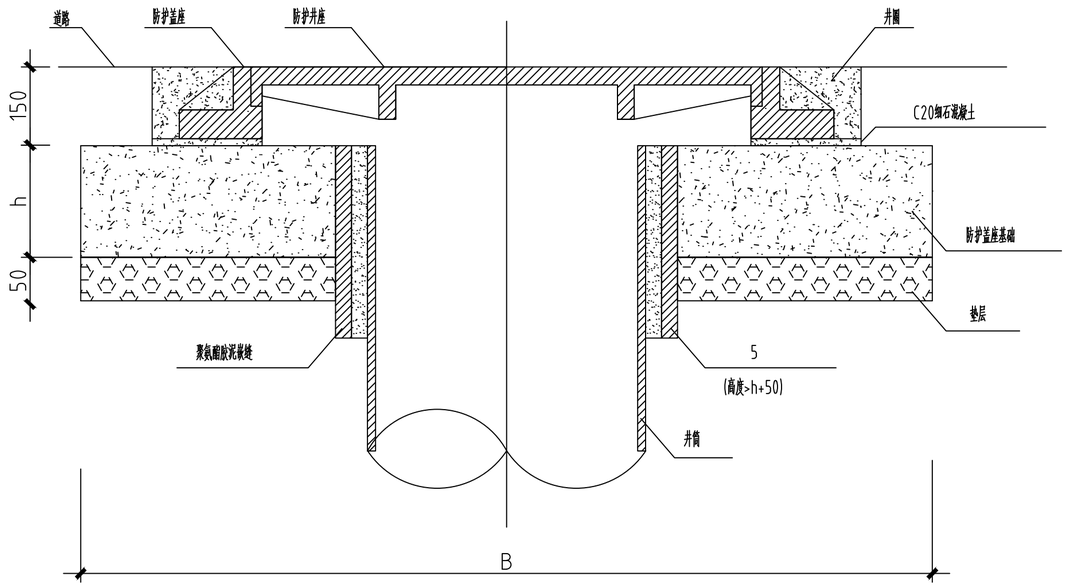

防护盖座基础结构图

注:防护盖座基础结构图做法，具体参数参考国标图集08SS523第25页。

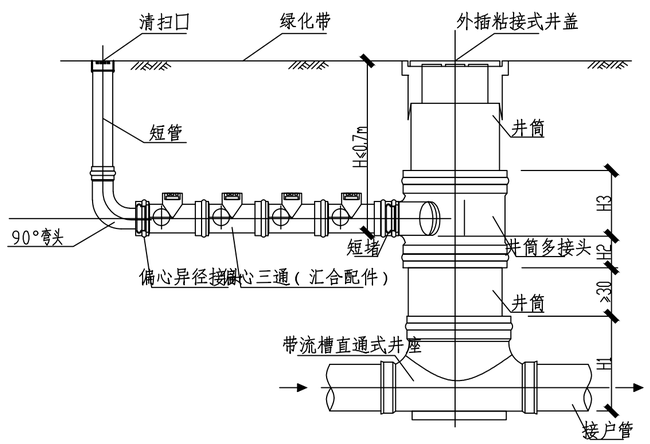

塑料检查井立面图（一）

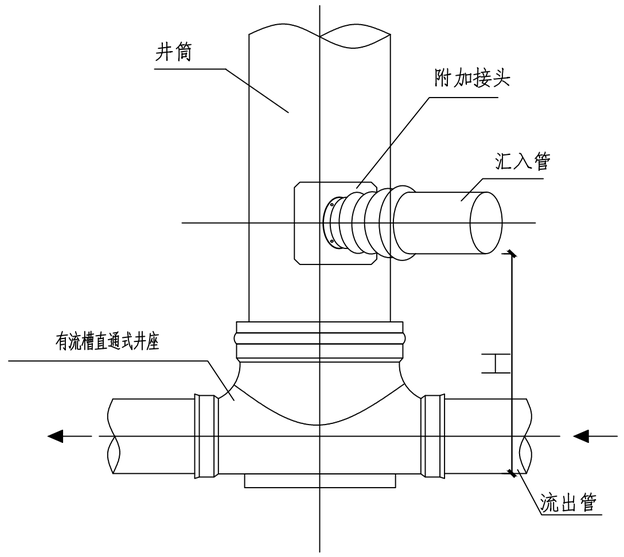

塑料检查井立面图（二）

注：多根汇入管接入塑料成品井，具体参数参考国标图集08SS523第19页。

建筑 ARCHITECTURE	电气 ELECTRICAL		
结构 STRUCTURE	弱电 TELECOM		
给排水 PLUMBING	总图 SITE PLAN		
暖通 MECHNICAL			

DESIGN WHAMPOA

广州黄埔建筑设计院有限公司

GUANGZHOU HUANGPU ARCHITECTURAL DESIGN INSTITUTE CO.,LTD

- 建筑工程设计甲级证书号：A144A04463
- 城乡规划编制甲级证书号：自资规甲字23440728
- 工程勘察设计乙级证书号：B244056666
- 市政行业设计乙级证书号：A244018920
- 风景园林设计乙级证书号：A244018920

合作单位：

图纸用途：

所有图纸皆为本公司的财产，未经许可不能复制,施工单位应校对现场尺寸并向建筑师报告错漏,此图未经建筑师签名不得用作施工。

平面位置示意 Key Plan

注册章 Stamp for Certified

工程设计出图专用章 Stamp for Engineering Design

建设单位 Client

江阴市徐霞客城乡一体化发展有限公司

工程名称 Proj. Name

徐霞客中学门球场建设

子项名称 Sub-Proj. Name

审定 Approved	王 军	
审核 Examined	卢 静	
项目负责 Proj. Architect	汪朋飞	
专业负责 Special Field in Charge	卢 静	
校对 Design Checked	朱振文	
设计 Design	韩远志	
制图 Drawn	韩远志	

图纸名称 Drawing title

防护盖座基础结构图

塑料检查井立面图（一）、（二）

图别 DWG. STYLE	施工图	专业 Discipline	给排水
设计编号 Design NO.	2026HJG-005	比例 Scale	见图
图号 DWG. NO.	SS-2.1	日期 Date	2026.06

A2

图纸盖章后有效